図－2　再生熱交換器取替工事

工事概要

国内PWRプラントにおける高サイクル熱疲労割れ事象（温度ゆらぎによる疲労）を踏まえ、内筒を有する再生熱交換器については定期的に点検を行っているが、今後の保守性を考慮し、再生熱交換器一式（3台）を内筒のない構造のものに取り替えた。
旧再生熱交換器については、既設のC廃棄物庫に保管した。

取替工事概略図

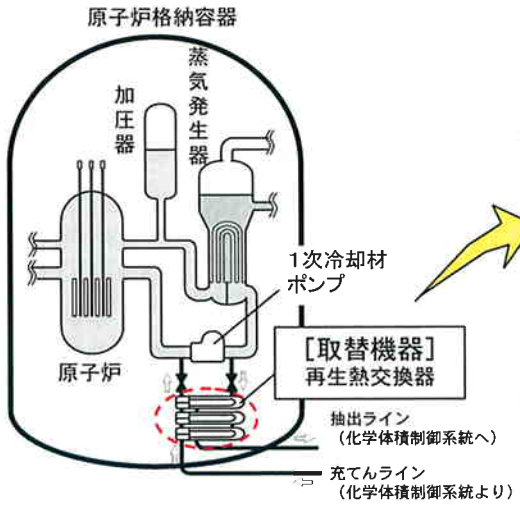

再生熱交換器外観図

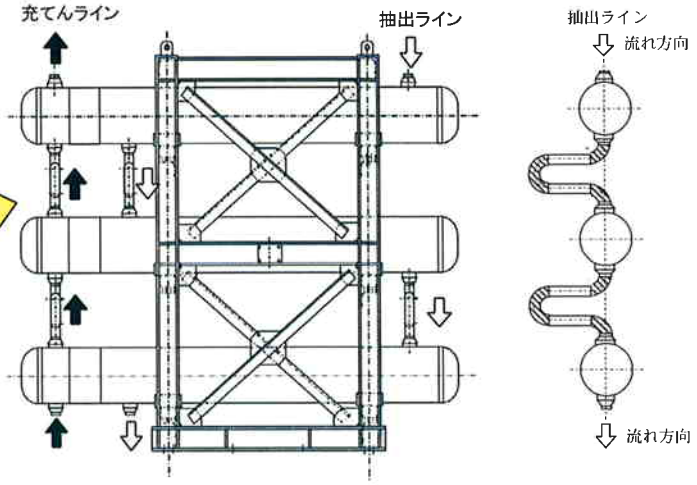

取替前（内筒有）

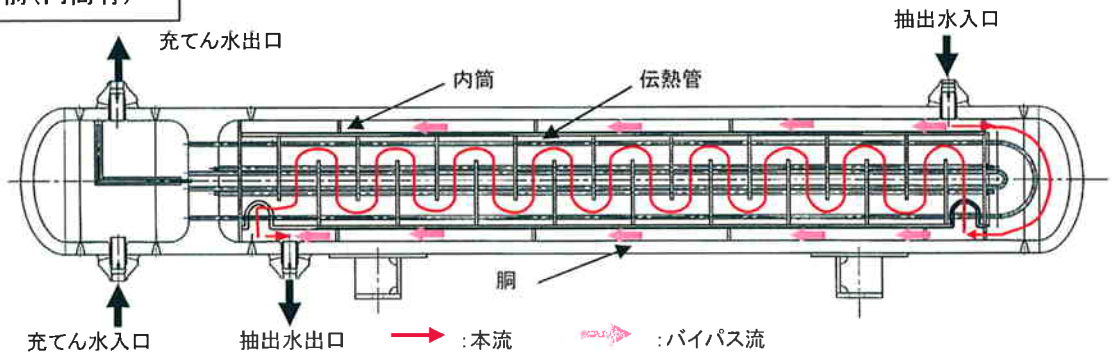

台数：3台　寸法：外径 約500mm×全長 約4,200mm　伝熱管本数：216本／台　伝熱管材質：SUS316TB

取替後（内筒なし）

伝熱管群に対し、胴が大きいことから、効率よく熱交換するために内筒を設けていた。取替後の再生熱交換器は、胴を小さくすることで内筒が不要となった。

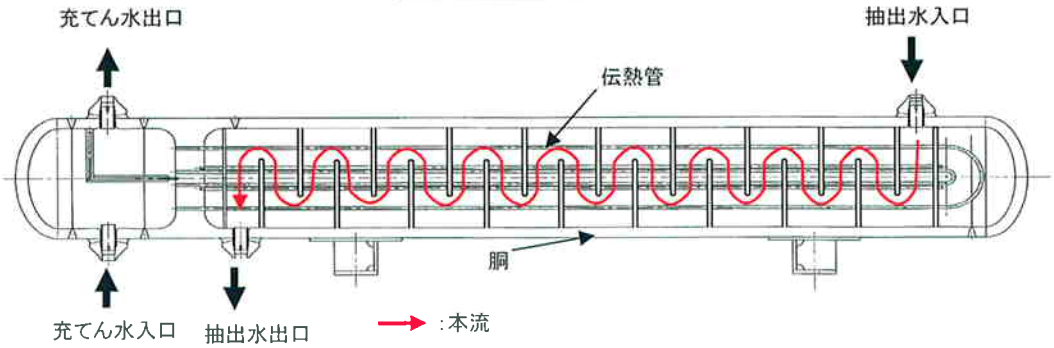

台数：3台　寸法：外径 約400mm×全長 約4,100mm　伝熱管本数：216本／台　伝熱管材質：SUS316TB