## 発生場所

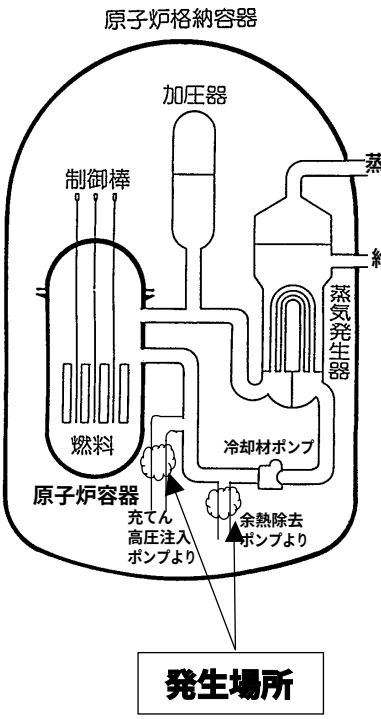


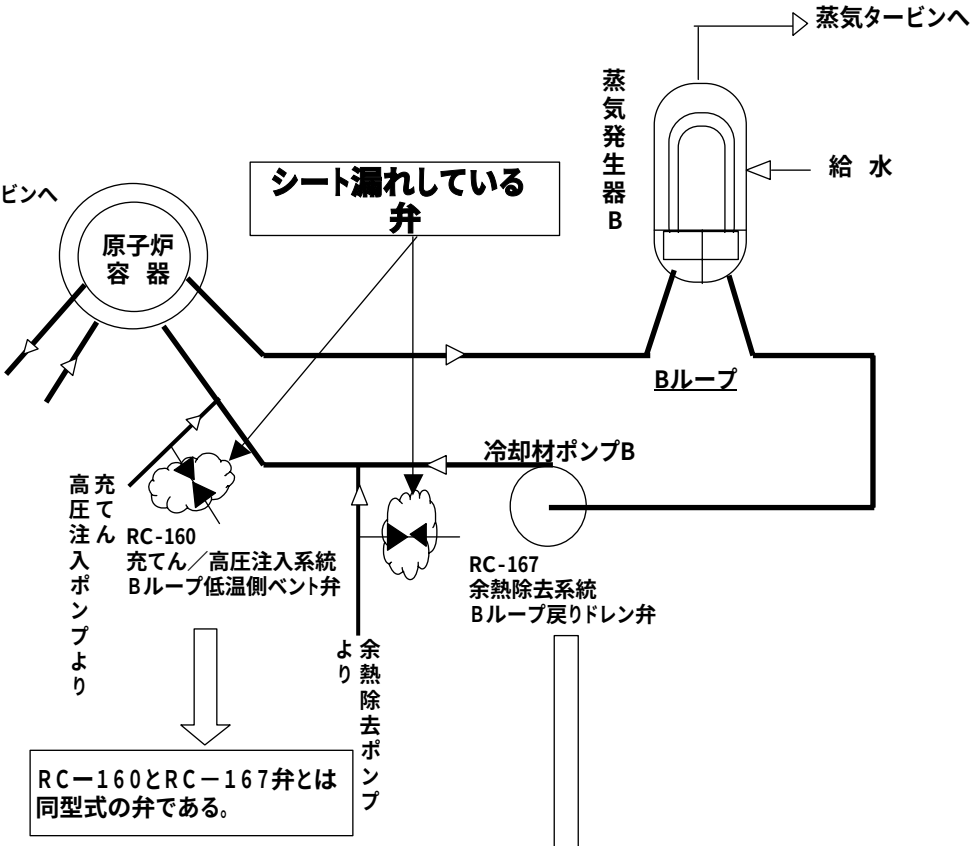

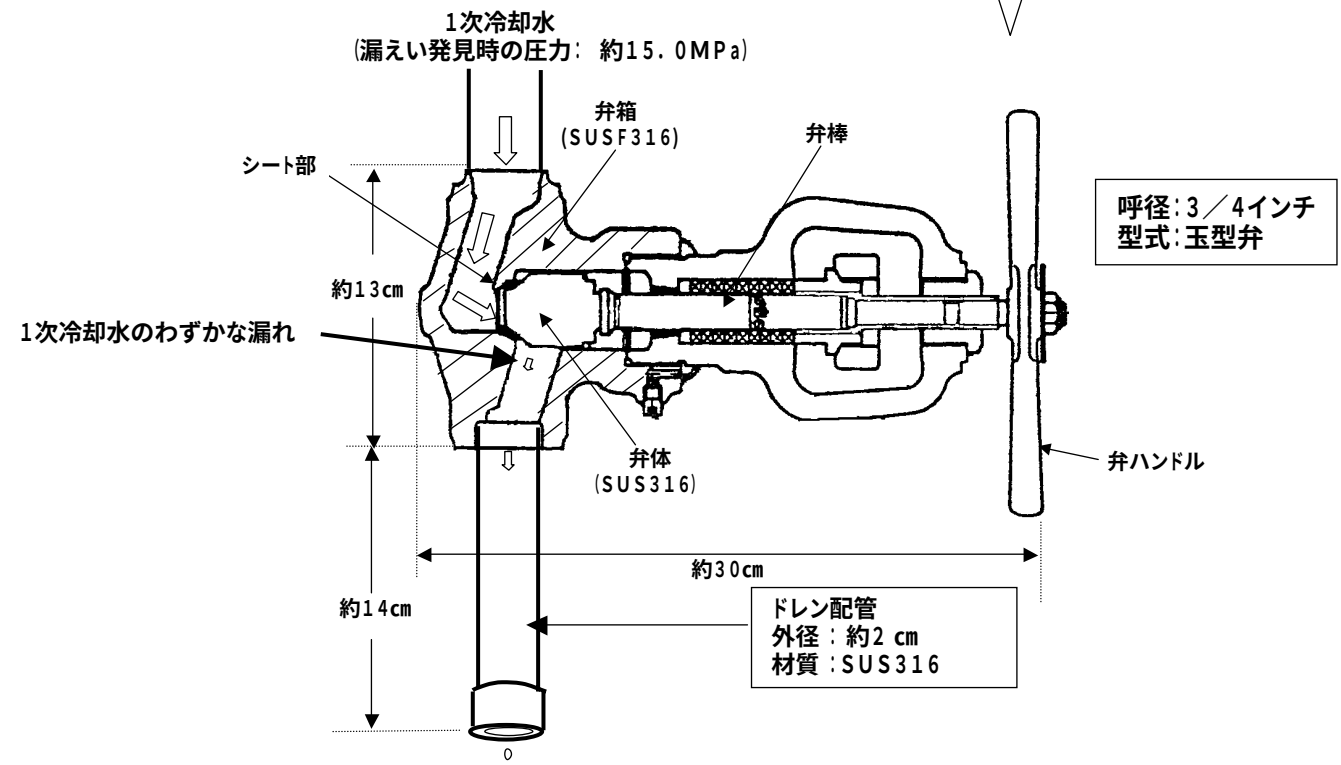
## 漏えい発生箇所（RC-167）の概要図